NOMA
NOLEGGIO AUTOMEZZI

Tel. 0438 41 87 41
info@nomanoleggio.it
800 194 027
NUMERO VERDE GRATUITO

SCHEDA TECNICA - PIATTAFORMA HAULOTTE ARTICOLATA ELETTRICA FUORISTRADA HA 20 LE
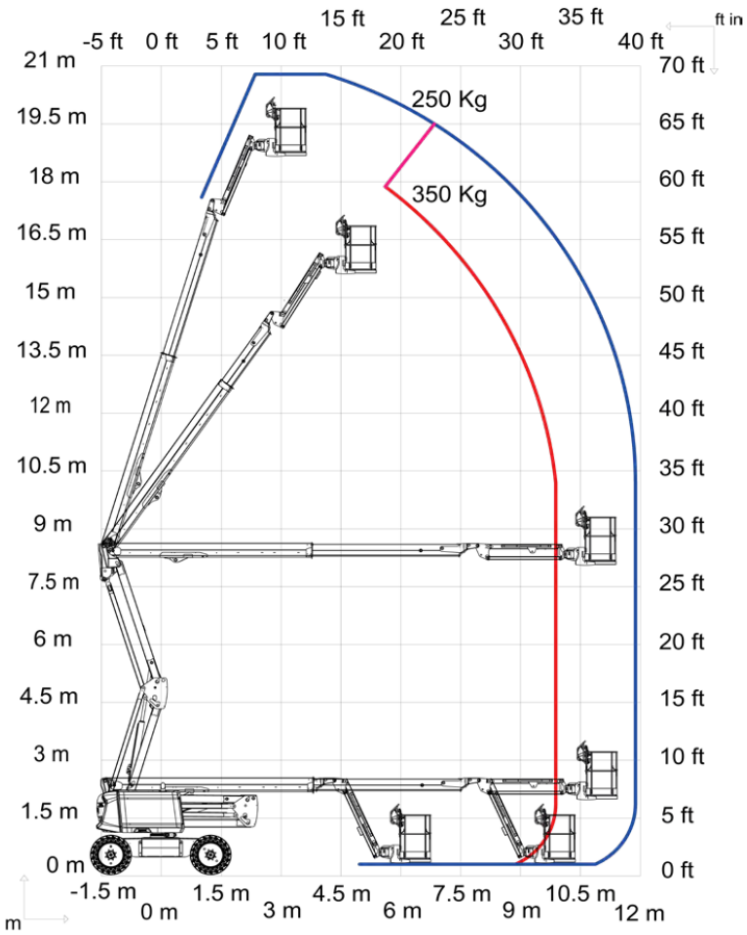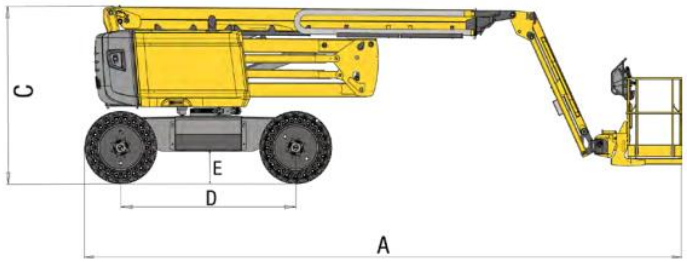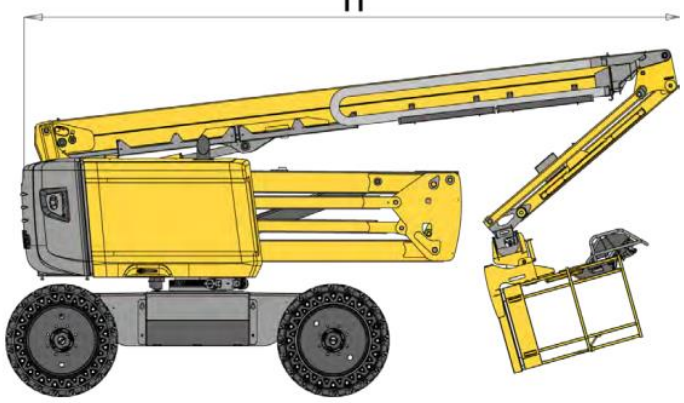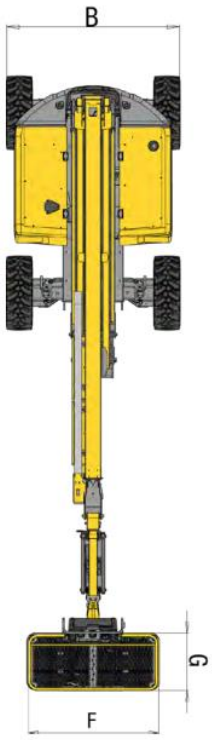
Altezza di lavoro	20.67 m
Altezza piano calpestio	18.67 m
Sbraccio laterale massimo	11.91 m
Punto di articolazione	8.43 m
Portata massima cesta	250 kg (2 pers.) - option 350 kg
F x G Dimensione piattaforma	1.83 x 0.80 m
A Lunghezza fuori tutto	8.45 m
B Larghezza fuori tutto	2.41 m
C Altezza a riposo	2.4 m
H Lunghezza in posizione di trasporto	6.1 m
Altezza in posizione di trasporto	2.9 m
Rotazione cesta	180° (+ 90° / - 90°)
Angolo di rotazione della torretta	355 °
Sbalzo anteriore	41 cm
D Interasse	2.5 m
E Altezza da terra	37 cm
Inclinazione operativa max	4 °
Velocità di traslazione proporzionale	0.7 - 5 km/h
Pendenza massima superabile	45 %
Pneumatici rigidi con struttura alveolare per fuoristrada	850 x 340 mm
Raggio minimo di sterzata - esterno	4.5 m
Peso	9375 kg
Batterie	12 x 6 V - 435 Ah (C20)
Generatore corrente elettrica	Kubota, 18.5kW (Stage 5 in EU)